199178, Санкт-Петербург,
Малый пр.В.О., 57, корпус 3
www.fam-robotics.ru
e-mail: info@fam-robotics.ru
тел./факс: +7 (812) 325 00 31

Промышленный робот - манипулятор KAWASAKI ZX130U

Области применения:

- Загрузка/разгрузка
- Механическая обработка
- Сборка
- Точечная сварка
- Напыление
- Паллетирование

1. Модель	ZX130U		
2. Тип	Сочлененный робот		
3. Степеней подвижности	6		
4. Угол поворота и максимальная скорость	Действие оси	Угол поворота	Макс. скорость
	Поворот руки (JT1)	± 180°	110°/сек
	Рука из/в (JT2)	+75°~-60°	110°/сек
	Рука вверх-вниз (JT3)	+250° ~ -120°	110°/сек
	Поворот запястья (JT4)	± 360°	140°/сек
	Изгиб запястья (JT5)	± 130°	135°/сек
	Кручение запястья (JT6)	± 360°	230°/сек
	Линейное движение (JT7)	2000 мм (стандарт)	1000 мм/сек
5. Повторяемость	± 0,3 мм		
6. Грузоподъемность	130 кг.		
7. Максимальная скорость	Макс. 2500 мм/сек в прямолинейном движении		
8. Зона досягаемости	2651 мм		
9. Масса	1350 кг.		
10. Рабочая температура	0-45 ºC		
11. Стандарт защиты	IP65		
12. Контроллер	E42		
13. Тип установки	Пол		
14. Встроенные опции	Пневмошланги (12 мм Фх2), электронное управление пневмораспределителем для управления пневмоза-хватом (A.C. 24V)		
15. Уровень влажности	35 – 85 %		
Важной особенностью конструкции манипулятора Kawasaki серии Z является его высокая степень защиты, что позволяет применить робот в самых неблагоприятных условиях. Запястное сочленение руки манипулятора имеет степень защиты IP67, другие узлы – IP65.			

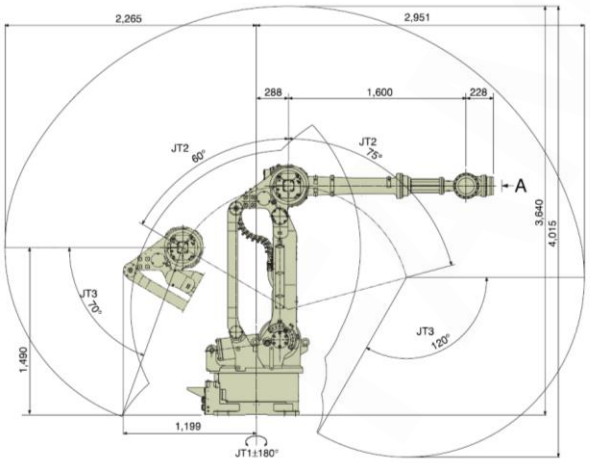

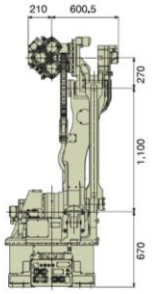
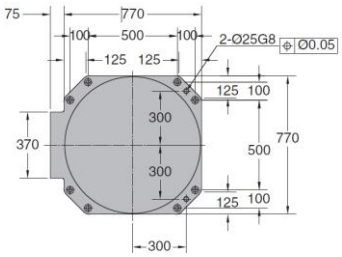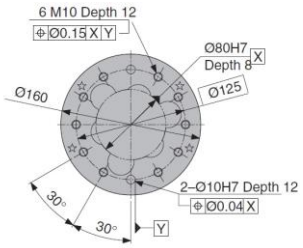
view B