199178, Санкт-Петербург,
Малый пр.В.О., 57, корпус 3
www.fam-robotics.ru
e-mail: info@fam-robotics.ru
тел./факс: +7 (812) 325 00 31

Промышленный робот - манипулятор KAWASAKI MX500N

Области применения:

- Загрузка/разгрузка
- Паллетирование

1. Модель	MX500N		
2. Тип	Сочлененный робот		
3. Степеней подвижности	6		
4. Угол поворота и максимальная скорость	Действие оси	Угол поворота	Макс. скорость
	Поворот руки (JT1)	± 180°	80°/сек
	Рука из/в (JT2)	+90°~-45°	70°/сек
	Рука вверх-вниз (JT3)	+20° ~ -130°	70°/сек
	Поворот запястья (JT4)	± 360°	80°/сек
	Изгиб запястья (JT5)	± 110°	80°/сек
	Кручение запястья (JT6)	± 360°	120°/сек
5. Повторяемость	± 0,5 мм		
6. Грузоподъемность	500 кг.		
7. Максимальная линейная скорость	2000 мм/сек		
8. Зона досягаемости	2540 мм		
9. Масса	2750 кг.		
10. Рабочая температура	0-45 ºC		
11. Стандарт защиты	Запястье: IP65; Основание:IP65		
12. Контроллер	E44		
13. Тип установки	Пол		
14. Уровень влажности	35 – 85 %		

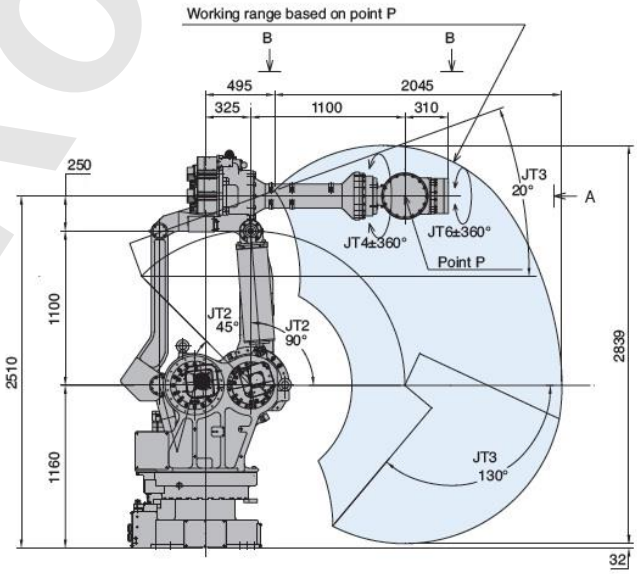

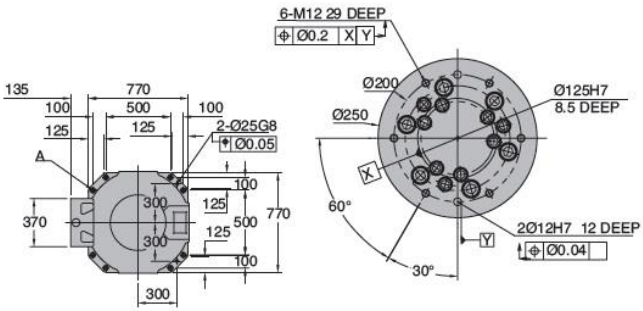

FAM ROBOTICS